旭川工業高校・旭川南高校へ通学の方

上記の学校へ通学の方へ、時刻・路線等のご案内です。
※2019年12月1日改正の時刻です。
※バス停始終点・黄色(隣に路線番号)、最寄停留所・南高校桃色・工業高校 水色の表示となっております。

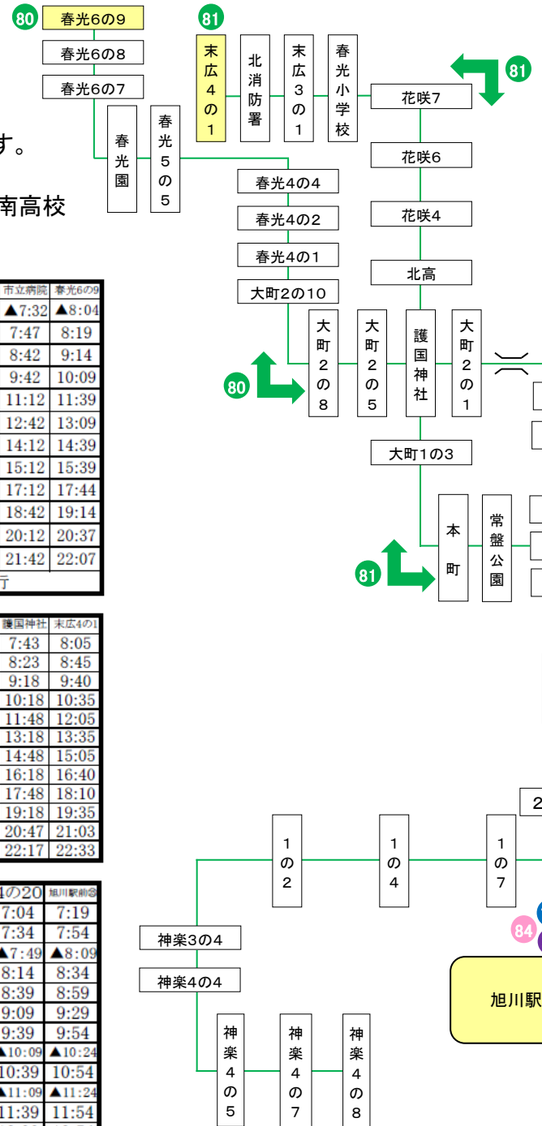

80番 春光6条・医大線	春光6の9	市立病院	旭川駅㉗	神楽4の4	神楽岡駅	医大病院	医大病院	神楽岡駅	神楽4の4	旭川駅④	市立病院	春光6の9
	6:00	6:16	6:28	6:35	6:45	6:59	▲6:50	▲7:02	▲7:10	▲7:24	▲7:32	▲8:04
	6:35	6:51	7:06	7:13	7:23	7:44	7:05	7:17	7:25	7:39	7:47	8:19
	7:45	8:01	8:16	8:23	8:33	8:54	8:00	8:12	8:20	8:34	8:42	9:14
	9:15	9:31	9:46	9:53	10:03	10:24	9:00	9:12	9:20	9:34	9:42	10:09
	10:45	11:01	11:16	11:23	11:33	11:54	10:30	10:42	10:50	11:04	11:12	11:39
	12:15	12:31	12:46	12:53	13:03	13:24	12:00	12:12	12:20	12:34	12:42	13:09
	13:15	13:31	13:46	13:53	14:03	14:24	13:30	13:42	13:50	14:04	14:12	14:39
	15:15	15:31	15:46	15:53	16:03	16:24	14:30	14:42	14:50	15:04	15:12	15:39
	16:45	17:01	17:16	17:23	17:33	17:54	16:30	16:42	16:50	17:04	17:12	17:44
	18:15	18:31	18:46	18:53	19:03	19:24	18:00	18:12	18:20	18:34	18:42	19:14
	19:45	20:01	20:16	20:23	20:33	20:54	19:30	19:42	19:50	20:04	20:12	20:37
							21:00	21:12	21:20	21:34	21:42	22:07
							▲の便は平日ダイヤのみ運行					

81番 末広・医大線	末広4の1	護国神社	旭川駅㉗	神楽4の4	神楽岡駅	医大病院	医大病院	神楽岡駅	神楽4の4	旭川駅④	護国神社	末広4の1
	7:10	7:18	7:38	7:45	7:55	8:15	6:55	7:07	7:15	7:29	7:43	8:05
	▲7:25	▲7:33	▲7:53	▲8:00	▲8:10	▲8:30	7:35	7:47	7:55	8:09	8:23	8:45
	8:15	8:23	8:43	8:50	9:00	9:20	8:30	8:42	8:50	9:04	9:18	9:40
	9:45	9:53	10:13	10:20	10:30	10:50	9:30	9:42	9:50	10:04	10:18	10:35
	11:15	11:23	11:43	11:50	12:00	12:20	11:00	11:12	11:20	11:34	11:48	12:05
	12:45	12:53	13:13	13:20	13:30	13:50	12:30	12:42	12:50	13:04	13:18	13:35
	14:15	14:23	14:43	14:50	15:00	15:20	14:00	14:12	14:20	14:34	14:48	15:05
	15:45	15:53	16:13	16:20	16:30	16:50	15:30	15:42	15:50	16:04	16:18	16:40
	17:15	17:23	17:43	17:50	18:00	18:20	17:00	17:12	17:20	17:34	17:48	18:10
	18:45	18:53	19:13	19:20	19:30	19:50	18:30	18:42	18:50	19:34	19:18	19:35
	20:15	20:23	20:43	20:50	21:00	21:20	20:00	20:12	20:20	20:34	20:47	21:03
	▲の便は平日ダイヤのみ運行						21:30	21:42	21:50	22:04	22:17	22:33

71番 医大病院・緑が丘線	旭川駅前㉗	4の20	ホクト電子	医大病院	医大病院	ホクト電子	4の20	旭川駅前㉗
	7:10	7:19	7:25	7:51	6:45	6:58	7:04	7:19
	7:30	7:39	7:45	8:11	7:15	7:28	7:34	7:54
	▲7:50	▲7:59	▲8:05	▲8:31	▲7:30	▲7:43	▲7:49	▲8:09
	8:05	8:14	8:20	8:46	7:55	8:08	8:14	8:34
	8:35	8:44	8:50	9:16	8:20	8:33	8:39	8:59
	▲9:05	▲9:14	▲9:20	▲9:41	8:50	9:03	9:09	9:29
	9:35	9:44	9:50	10:11	9:20	9:33	9:39	9:54
	▲10:05	▲10:14	▲10:20	▲10:41	▲9:50	▲10:03	▲10:09	▲10:24
	10:35	10:44	10:50	11:11	10:20	10:33	10:39	10:54
	11:35	11:44	11:50	12:11	▲10:50	▲11:03	▲11:09	▲11:24
	12:35	12:44	12:50	13:11	11:20	11:33	11:39	11:54
	13:35	13:44	13:50	14:11	12:20	12:33	12:39	12:54
	14:35	14:44	14:50	15:11	13:20	13:33	13:39	13:54
	15:05	15:14	15:20	15:41	14:20	14:33	14:39	14:54
	15:35	15:44	15:50	16:16	15:20	15:33	15:39	15:54
	▲16:05	▲16:14	▲16:20	▲16:46	16:20	16:33	16:39	16:59
	16:35	16:44	16:50	17:16	▲16:50	▲17:03	▲17:09	▲17:29
	▲17:05	▲17:14	▲17:20	▲17:46	17:20	17:33	17:39	17:59
	17:35	17:44	17:50	18:16	▲17:50	▲18:03	▲18:09	▲18:29
	18:05	18:14	18:20	18:46	18:20	18:33	18:39	18:59
	18:35	18:44	18:50	19:11	18:50	19:03	19:09	19:24
	19:35	19:44	19:50	20:11	19:20	19:33	19:39	19:54
	20:25	20:33	20:39	21:00	21:20	21:33	21:39	21:54
	21:25	21:33	21:39	22:00				
	22:15	22:23	22:29	22:50				
	▲の便は平日ダイヤのみ運行							

82番 南高校・緑が丘線	旭川駅前㉗	神楽岡5の4	緑が丘4の3	南高校	南高校	緑が丘4の3	神楽岡5の4	旭川駅前㉗
	6:55	7:07	7:11	7:25	6:50	6:52	6:57	7:20
	7:25	7:37	7:41	8:00	7:30	7:32	7:37	8:05
	7:45	7:57	8:01	8:20	8:30	8:32	8:37	9:05
	10:55	11:07	11:11	11:25	9:40	9:42	9:47	10:10
	12:55	13:07	13:11	13:25	11:40	11:42	11:47	12:10
	14:55	15:07	15:11	15:25	13:40	13:42	13:47	14:10
	▲15:25	▲15:37	▲15:41	▲15:55	15:40	15:42	15:47	16:10
	16:55	17:07	17:11	17:30	▲16:10	▲16:12	▲16:17	▲16:45
	16:55	17:07	17:11	17:30	16:40	16:42	16:47	17:15
	17:55	18:07	18:11	18:30	17:40	17:42	17:47	18:15
	18:25	18:37	18:41	19:00	18:40	18:42	18:47	19:15
	20:00	20:11	20:14	20:28	19:10	19:12	19:17	19:40
	21:00	21:11	21:14	21:28	19:40	19:42	19:47	20:10
	22:00	22:11	22:14	22:28				
	▲の便は平日ダイヤのみ運行							

84番 緑が丘・ひじり野・旭川線	旭川駅前㉗	神楽岡5の4	緑が丘4の3	南高校	南高校	緑が丘4の3	神楽岡5の4	旭川駅前㉗
	6:55	7:07	7:11	7:25	6:50	6:52	6:57	7:20
	7:25	7:37	7:41	8:00	7:30	7:32	7:37	8:05
	7:45	7:57	8:01	8:20	8:30	8:32	8:37	9:05
	10:55	11:07	11:11	11:25	9:40	9:42	9:47	10:10
	12:55	13:07	13:11	13:25	11:40	11:42	11:47	12:10
	14:55	15:07	15:11	15:25	13:40	13:42	13:47	14:10
	▲15:25	▲15:37	▲15:41	▲15:55	15:40	15:42	15:47	16:10

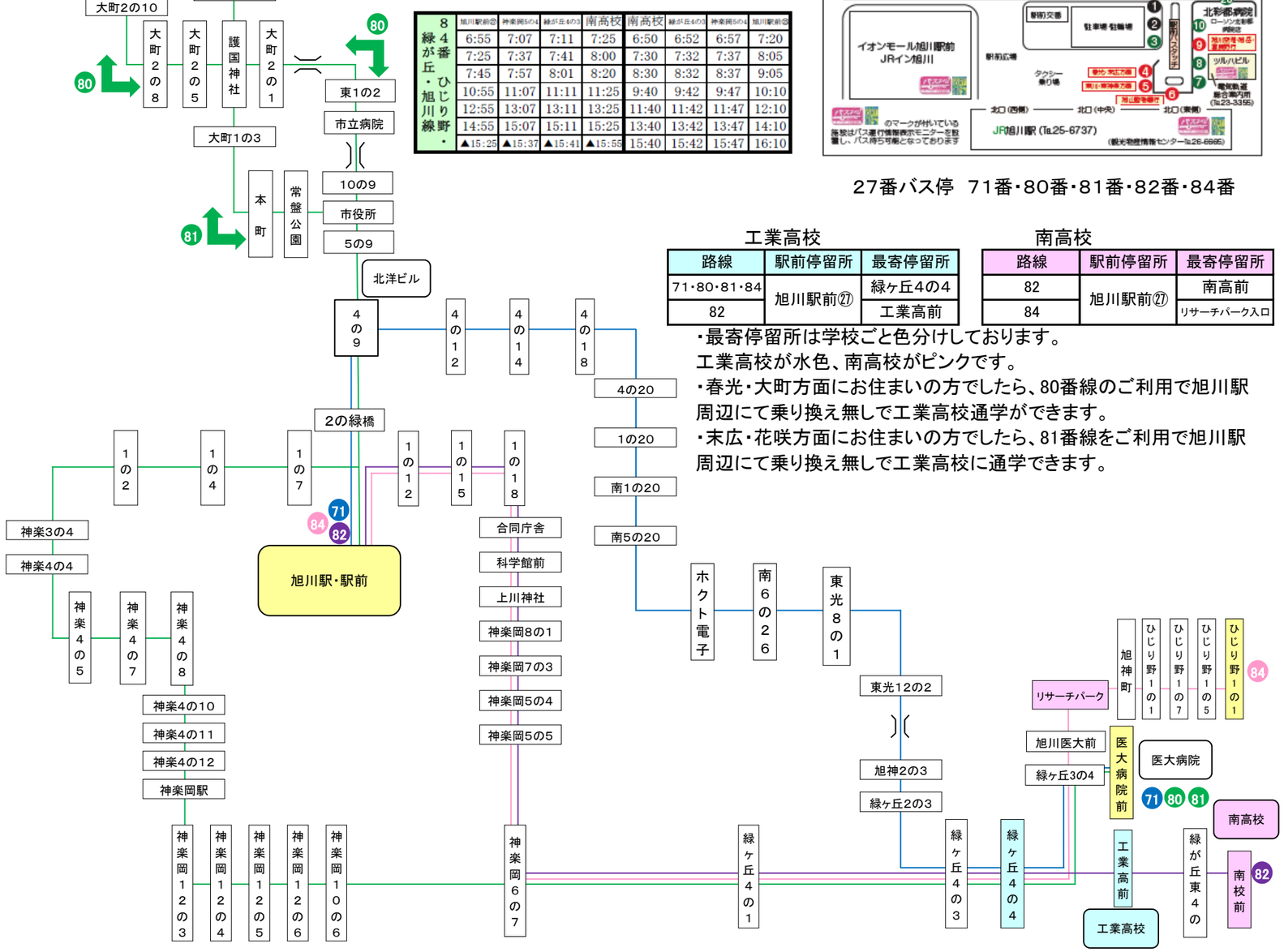

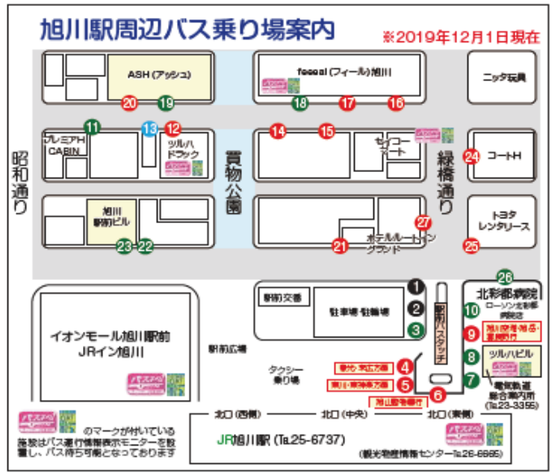

27番バス停　71番・80番・81番・82番

工業高校

路線	駅前停留所	最寄停留所
71・80・81・84	旭川駅前㉗	緑ヶ丘4の4
82		工業高前

南高校

路線	駅前停留所	最寄停留所
82	旭川駅前㉗	南高前
84		リサーチパーク入口

・最寄停留所は学校ごと色分けしております。
工業高校が水色、南高校がピンクです。
・春光・大町方面にお住まいの方でしたら、80番線のご利用で旭川駅周辺にて乗り換え無しで工業高校通学ができます。
・末広・花咲方面にお住まいの方でしたら、81番線をご利用で旭川駅周辺にて乗り換え無しで工業高校に通学できます。