旭川藤星高校・旭川北高校へ通学の方

上記の学校へ通学の方へ、路線のご案内です。
※バス停始終点・黄色(隣に路線番号)、最寄停留所・藤星高校 水色・北高校 桃色の表示となっております。

東光・神楽・神楽岡・緑が丘方面にお住まいの方でしたら
81番線のご利用で旭川駅周辺にて乗り換え無しで通学ができます。
東川・東神楽・東光方面にお住まいの方でしたら
17番線のご利用で旭川駅周辺にて乗り換え無しで通学ができます。

藤星高校

路線	駅前停留所	最寄停留所
5・6・81	旭川駅④	花咲6
17	1の7⑫	
26	1の7⑳	
38	旭川駅㉑	
29		

北高校

路線	駅前停留所	最寄停留所
6・81	旭川駅④	スタルヒン球場前
17	1の7⑫	
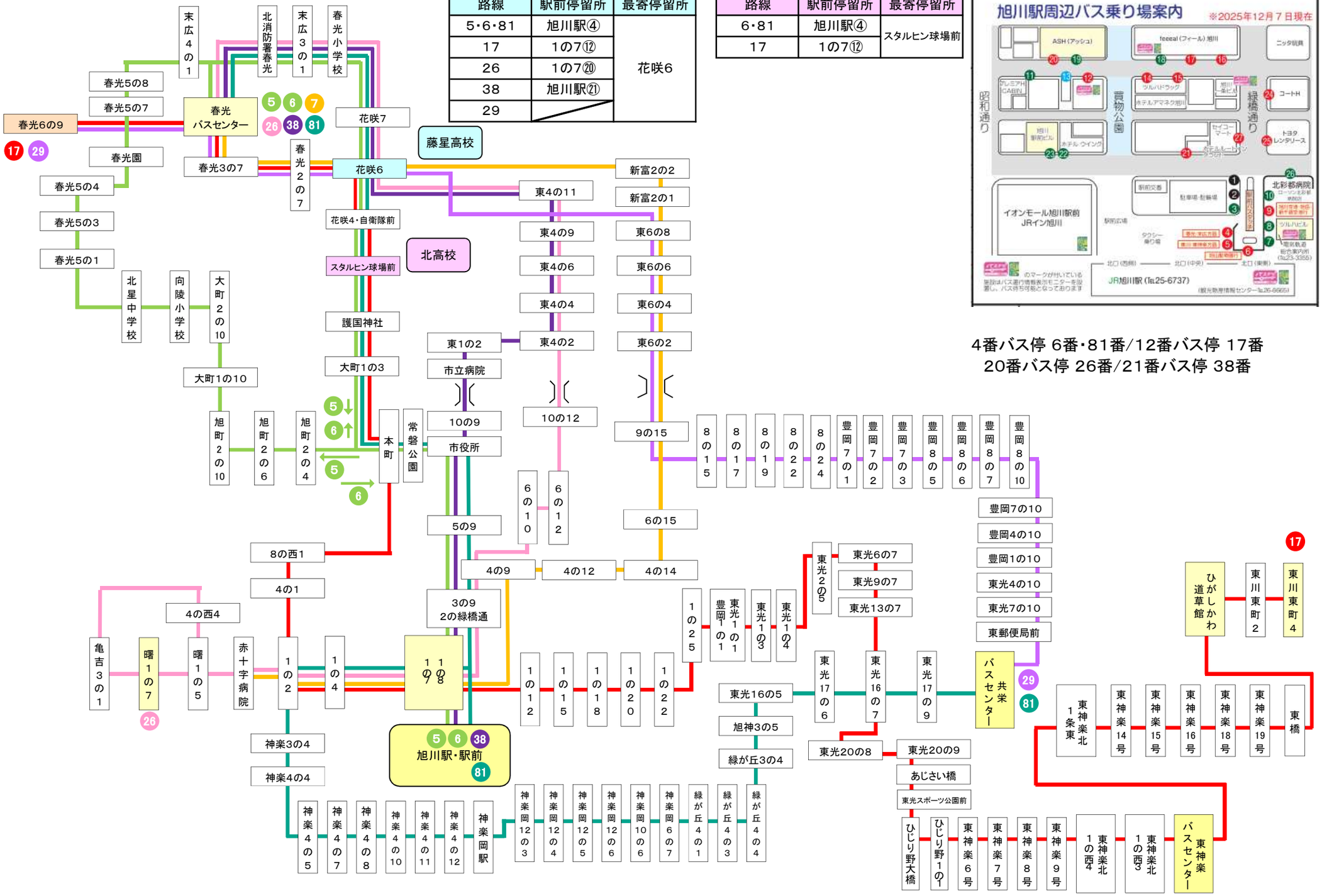
4番バス停 6番・81番/12番バス停 17番
20番バス停 26番/21番バス停 38番